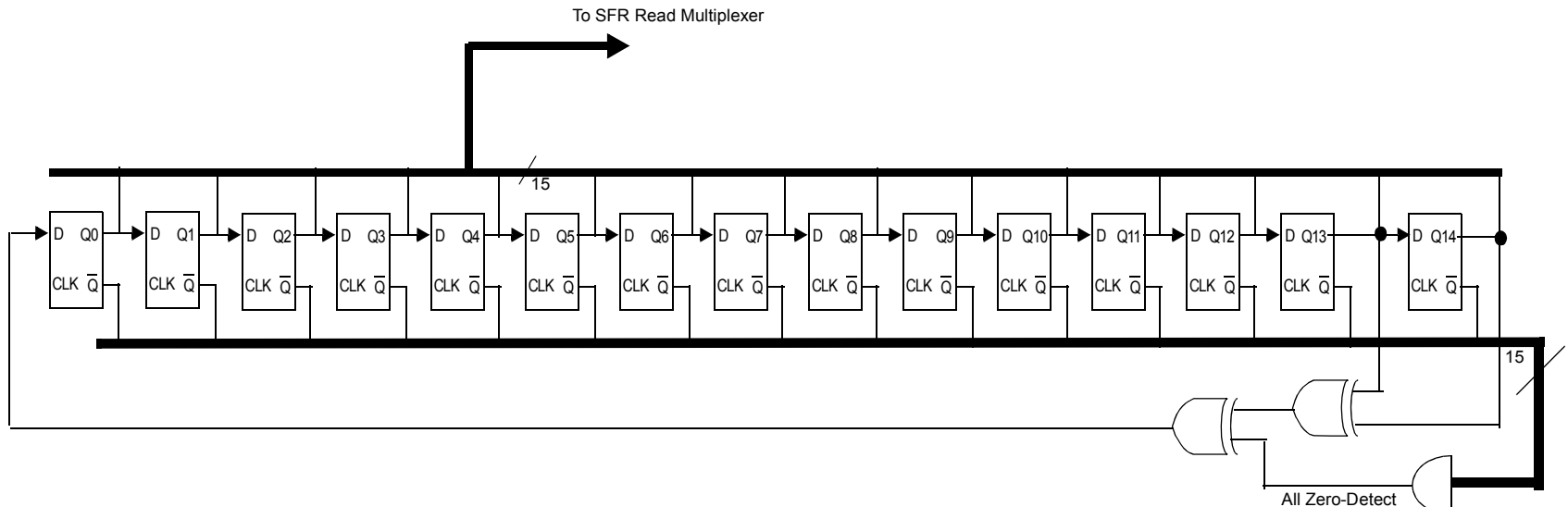
To SFR Read Multiplexer
15
D Q0
CLK Q̄
D Q1
CLK Q̄
D Q2
CLK Q̄
D Q3
CLK Q̄
D Q4
CLK Q̄
D Q5
CLK Q̄
D Q6
CLK Q̄
D Q7
CLK Q̄
D Q8
CLK Q̄
D Q9
CLK Q̄
D Q10
CLK Q̄
D Q11
CLK Q̄
D Q12
CLK Q̄
D Q13
CLK Q̄
D Q14
CLK Q̄
15
All Zero-Detect