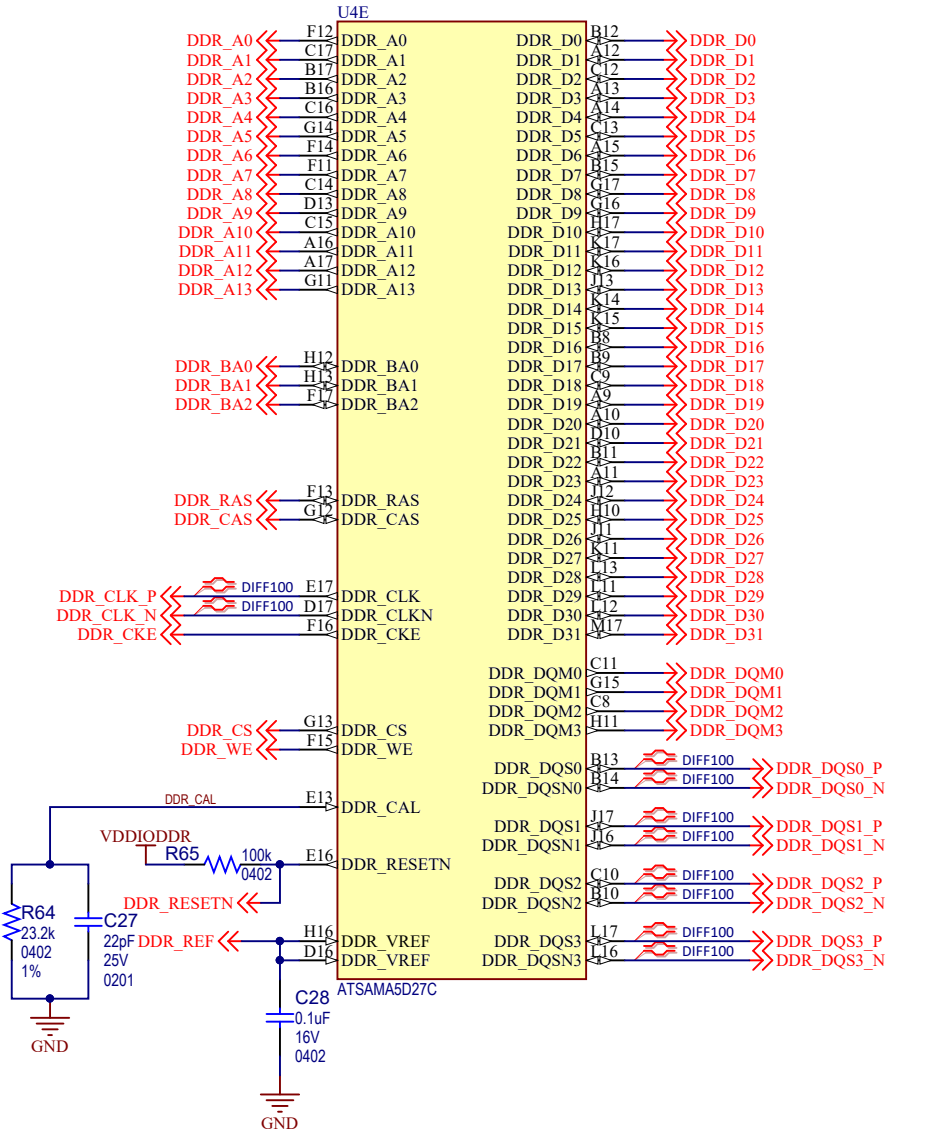
U4E
DDR_A0 F12 DDR_A0
DDR_A1 C17 DDR_A1
DDR_A2 B17 DDR_A2
DDR_A3 B16 DDR_A3
DDR_A4 C16 DDR_A4
DDR_A5 G14 DDR_A5
DDR_A6 F14 DDR_A6
DDR_A7 F11 DDR_A7
DDR_A8 C14 DDR_A8
DDR_A9 D13 DDR_A9
DDR_A10 C15 DDR_A10
DDR_A11 A16 DDR_A11
DDR_A12 A17 DDR_A12
DDR_A13 G11 DDR_A13
DDR_BA0 H12 DDR_BA0
DDR_BA1 H13 DDR_BA1
DDR_BA2 F17 DDR_BA2
DDR_RAS F13 DDR_RAS
DDR_CAS G12 DDR_CAS
DDR_CLK_P DIFF100 E17 DDR_CLK
DDR_CLK_N DIFF100 D17 DDR_CLKN
DDR_CKE F16 DDR_CKE
DDR_CS G13 DDR_CS
DDR_WE F15 DDR_WE
DDR_CAL E13 DDR_CAL
DDR_RESETN E16 DDR_RESETN
DDR_REF H16 DDR_VREF
D16 DDR_VREF
ATSAMA5D27C
DDR_D0 B12 DDR_D0
DDR_D1 A12 DDR_D1
DDR_D2 C12 DDR_D2
DDR_D3 A13 DDR_D3
DDR_D4 A14 DDR_D4
DDR_D5 C13 DDR_D5
DDR_D6 A15 DDR_D6
DDR_D7 B15 DDR_D7
DDR_D8 G17 DDR_D8
DDR_D9 G16 DDR_D9
DDR_D10 H17 DDR_D10
DDR_D11 K17 DDR_D11
DDR_D12 K16 DDR_D12
DDR_D13 J13 DDR_D13
DDR_D14 K14 DDR_D14
DDR_D15 K15 DDR_D15
DDR_D16 B8 DDR_D16
DDR_D17 B9 DDR_D17
DDR_D18 C9 DDR_D18
DDR_D19 A9 DDR_D19
DDR_D20 A10 DDR_D20
DDR_D21 D10 DDR_D21
DDR_D22 B11 DDR_D22
DDR_D23 A11 DDR_D23
DDR_D24 J12 DDR_D24
DDR_D25 H10 DDR_D25
DDR_D26 J11 DDR_D26
DDR_D27 K11 DDR_D27
DDR_D28 L13 DDR_D28
DDR_D29 L11 DDR_D29
DDR_D30 L12 DDR_D30
DDR_D31 M17 DDR_D31
DDR_DQM0 C11 DDR_DQM0
DDR_DQM1 G15 DDR_DQM1
DDR_DQM2 C8 DDR_DQM2
DDR_DQM3 H11 DDR_DQM3
DDR_DQS0 B13 DIFF100 DDR_DQS0_P
DDR_DQSN0 B14 DIFF100 DDR_DQS0_N
DDR_DQS1 J17 DIFF100 DDR_DQS1_P
DDR_DQSN1 J16 DIFF100 DDR_DQS1_N
DDR_DQS2 C10 DIFF100 DDR_DQS2_P
DDR_DQSN2 B10 DIFF100 DDR_DQS2_N
DDR_DQS3 L17 DIFF100 DDR_DQS3_P
DDR_DQSN3 L16 DIFF100 DDR_DQS3_N
VDDIODDR
R65 100k 0402
DDR_RESETN
R64 23.2k 0402 1%
C27 22pF 25V 0201
GND
C28 0.1uF 16V 0402
GND