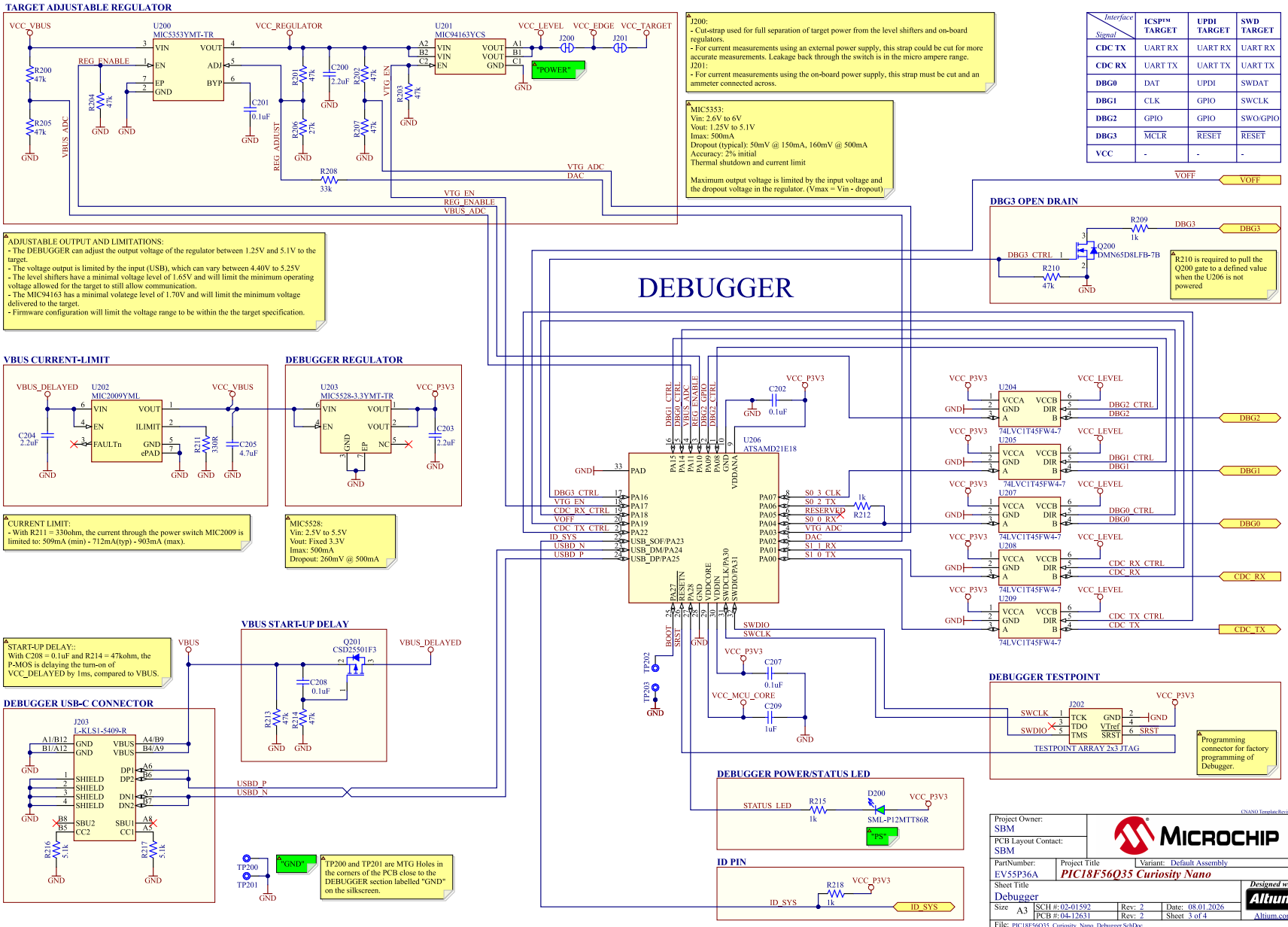

Signal \ Interface	ICSP™ TARGET	UPDI TARGET	SWD TARGET
CDC TX	UART RX	UART RX	UART RX
CDC RX	UART TX	UART TX	UART TX
DBG0	DAT	UPDI	SWDAT
DBG1	CLK	GPIO	SWCLK
DBG2	GPIO	GPIO	SWO/GPIO
DBG3	$\overline{MCLR}$	$\overline{RESET}$	$\overline{RESET}$
VCC	-	-	-