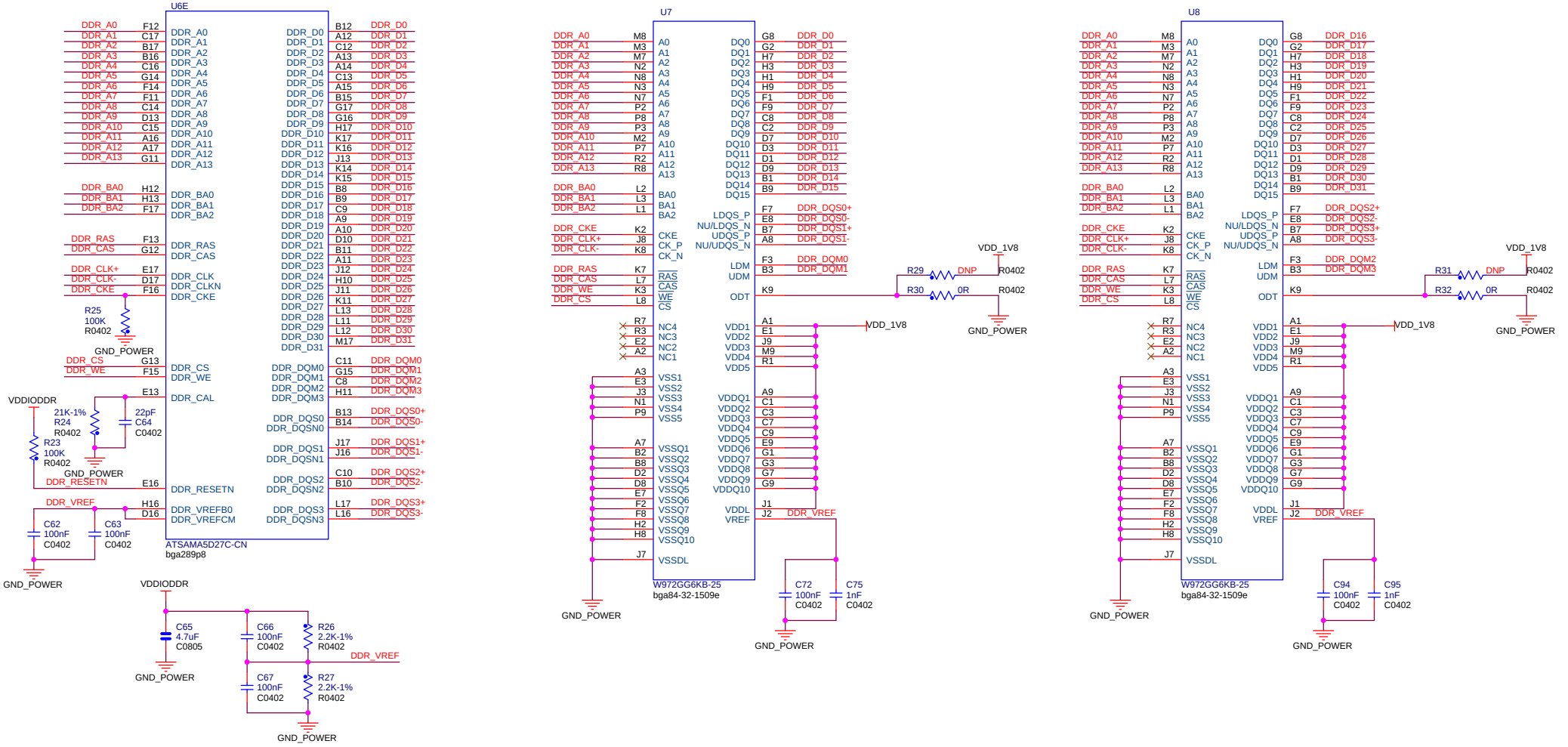
U6E
ATSAMA5D27C-CN
bga289p8
DDR_A0 F12
DDR_A1 C17
DDR_A2 B17
DDR_A3 B16
DDR_A4 C16
DDR_A5 G14
DDR_A6 F14
DDR_A7 F11
DDR_A8 C14
DDR_A9 D13
DDR_A10 C15
DDR_A11 A16
DDR_A12 A17
DDR_A13 G11
DDR_BA0 H12
DDR_BA1 H13
DDR_BA2 F17
DDR_RAS F13
DDR_CAS G12
DDR_CLK+ E17
DDR_CLK- D17
DDR_CKE F16
R25
100K
R0402
GND_POWER
DDR_CS G13
DDR_WE F15
E13
VDDIODDR
21K-1%
R24
R0402
22pF
C64
C0402
R23
100K
R0402
GND_POWER
DDR_RESETN E16
DDR_VREF H16
D16
C62
100nF
C0402
C63
100nF
C0402
GND_POWER
DDR_D0 B12
DDR_D1 A12
DDR_D2 C12
DDR_D3 A13
DDR_D4 A14
DDR_D5 C13
DDR_D6 A15
DDR_D7 B15
DDR_D8 G17
DDR_D9 G16
DDR_D10 H17
DDR_D11 K17
DDR_D12 K16
DDR_D13 J13
DDR_D14 K14
DDR_D15 K15
DDR_D16 B8
DDR_D17 B9
DDR_D18 C9
DDR_D19 A9
DDR_D20 A10
DDR_D21 D10
DDR_D22 B11
DDR_D23 A11
DDR_D24 J12
DDR_D25 H10
DDR_D26 J11
DDR_D27 K11
DDR_D28 L13
DDR_D29 L11
DDR_D30 L12
DDR_D31 M17
DDR_DQM0 C11
DDR_DQM1 G15
DDR_DQM2 C8
DDR_DQM3 H11
DDR_DQS0+ B13
DDR_DQS0- B14
DDR_DQS1+ J17
DDR_DQS1- J16
DDR_DQS2+ C10
DDR_DQS2- B10
DDR_DQS3+ L17
DDR_DQS3- L16
DDR_A0
DDR_A1
DDR_A2
DDR_A3
DDR_A4
DDR_A5
DDR_A6
DDR_A7
DDR_A8
DDR_A9
DDR_A10
DDR_A11
DDR_A12
DDR_A13
DDR_BA0
DDR_BA1
DDR_BA2
DDR_RAS
DDR_CAS
DDR_CLK
DDR_CLKN
DDR_CKE
DDR_CS
DDR_WE
DDR_CAL
DDR_RESETN
DDR_VREFB0
DDR_VREFCM
DDR_D0
DDR_D1
DDR_D2
DDR_D3
DDR_D4
DDR_D5
DDR_D6
DDR_D7
DDR_D8
DDR_D9
DDR_D10
DDR_D11
DDR_D12
DDR_D13
DDR_D14
DDR_D15
DDR_D16
DDR_D17
DDR_D18
DDR_D19
DDR_D20
DDR_D21
DDR_D22
DDR_D23
DDR_D24
DDR_D25
DDR_D26
DDR_D27
DDR_D28
DDR_D29
DDR_D30
DDR_D31
DDR_DQM0
DDR_DQM1
DDR_DQM2
DDR_DQM3
DDR_DQS0
DDR_DQSN0
DDR_DQS1
DDR_DQSN1
DDR_DQS2
DDR_DQSN2
DDR_DQS3
DDR_DQSN3
VDDIODDR
C65
4.7uF
C0805
GND_POWER
C66
100nF
C0402
R26
2.2K-1%
R0402
DDR_VREF
C67
100nF
C0402
R27
2.2K-1%
R0402
GND_POWER
U7
W972GG6KB-25
bga84-32-1509e
DDR_A0 M8
DDR_A1 M3
DDR_A2 M7
DDR_A3 N2
DDR_A4 N8
DDR_A5 N3
DDR_A6 N7
DDR_A7 P2
DDR_A8 P8
DDR_A9 P3
DDR_A10 M2
DDR_A11 P7
DDR_A12 R2
DDR_A13 R8
DDR_BA0 L2
DDR_BA1 L3
DDR_BA2 L1
DDR_CKE K2
DDR_CLK+ J8
DDR_CLK- K8
DDR_RAS K7
DDR_CAS L7
DDR_WE K3
DDR_CS L8
R7
R3
E2
A2
A3
E3
J3
N1
P9
A7
B2
B8
D2
D8
E7
F2
F8
H2
H8
J7
DDR_D0 G8
DDR_D1 G2
DDR_D2 H7
DDR_D3 H3
DDR_D4 H1
DDR_D5 H9
DDR_D6 F1
DDR_D7 F9
DDR_D8 C8
DDR_D9 C2
DDR_D10 D7
DDR_D11 D3
DDR_D12 D1
DDR_D13 D9
DDR_D14 B1
DDR_D15 B9
DDR_DQS0+ F7
DDR_DQS0- E8
DDR_DQS1+ B7
DDR_DQS1- A8
DDR_DQM0 F3
DDR_DQM1 B3
K9
A1
E1
J9
M9
R1
A9
C1
C3
C7
C9
E9
G1
G3
G7
G9
J1
J2
DDR_VREF
VDD_1V8
R29
DNP
R0402
R30
0R
R0402
GND_POWER
VDD_1V8
C72
100nF
C0402
C75
1nF
C0402
GND_POWER
U8
W972GG6KB-25
bga84-32-1509e
DDR_A0 M8
DDR_A1 M3
DDR_A2 M7
DDR_A3 N2
DDR_A4 N8
DDR_A5 N3
DDR_A6 N7
DDR_A7 P2
DDR_A8 P8
DDR_A9 P3
DDR_A10 M2
DDR_A11 P7
DDR_A12 R2
DDR_A13 R8
DDR_BA0 L2
DDR_BA1 L3
DDR_BA2 L1
DDR_CKE K2
DDR_CLK+ J8
DDR_CLK- K8
DDR_RAS K7
DDR_CAS L7
DDR_WE K3
DDR_CS L8
R7
R3
E2
A2
A3
E3
J3
N1
P9
A7
B2
B8
D2
D8
E7
F2
F8
H2
H8
J7
DDR_D16 G8
DDR_D17 G2
DDR_D18 H7
DDR_D19 H3
DDR_D20 H1
DDR_D21 H9
DDR_D22 F1
DDR_D23 F9
DDR_D24 C8
DDR_D25 C2
DDR_D26 D7
DDR_D27 D3
DDR_D28 D1
DDR_D29 D9
DDR_D30 B1
DDR_D31 B9
DDR_DQS2+ F7
DDR_DQS2- E8
DDR_DQS3+ B7
DDR_DQS3- A8
DDR_DQM2 F3
DDR_DQM3 B3
K9
A1
E1
J9
M9
R1
A9
C1
C3
C7
C9
E9
G1
G3
G7
G9
J1
J2
DDR_VREF
VDD_1V8
R31
DNP
R0402
R32
0R
R0402
GND_POWER
VDD_1V8
C94
100nF
C0402
C95
1nF
C0402
GND_POWER