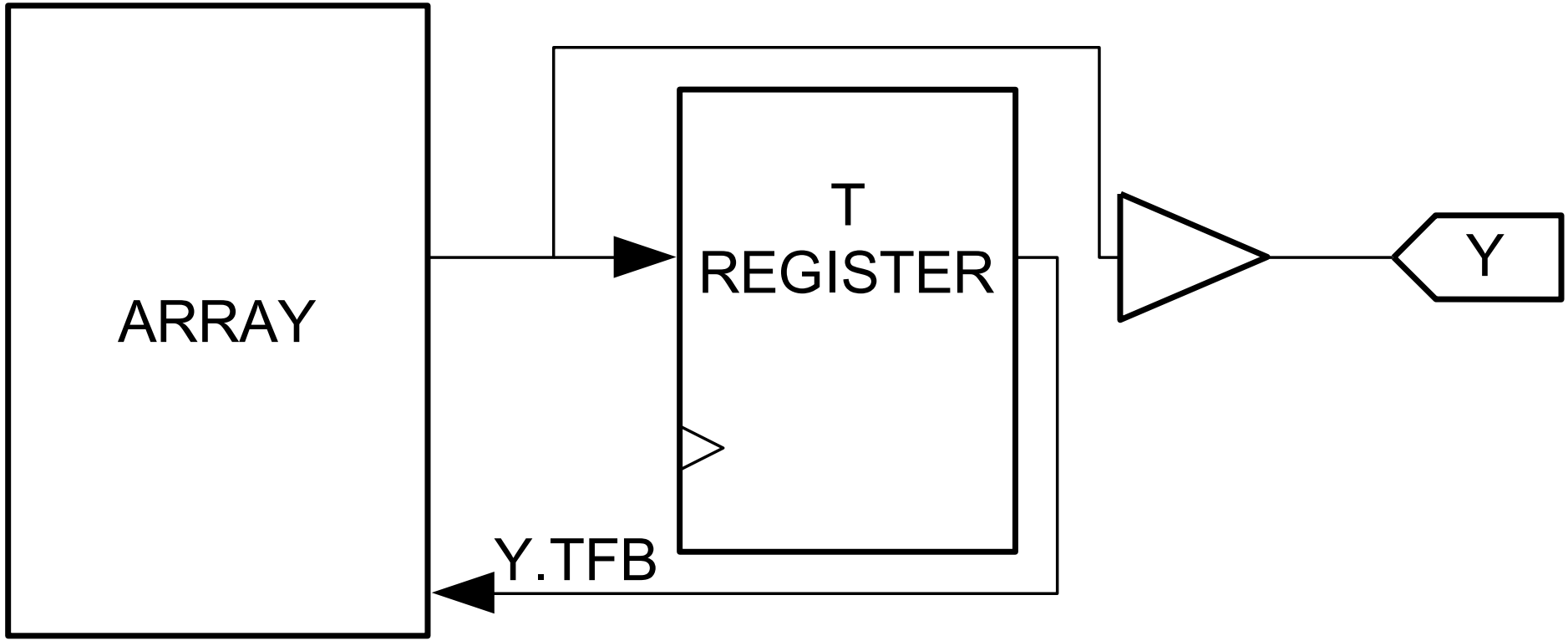
ARRAY
T
REGISTER
Y
Y.TFB