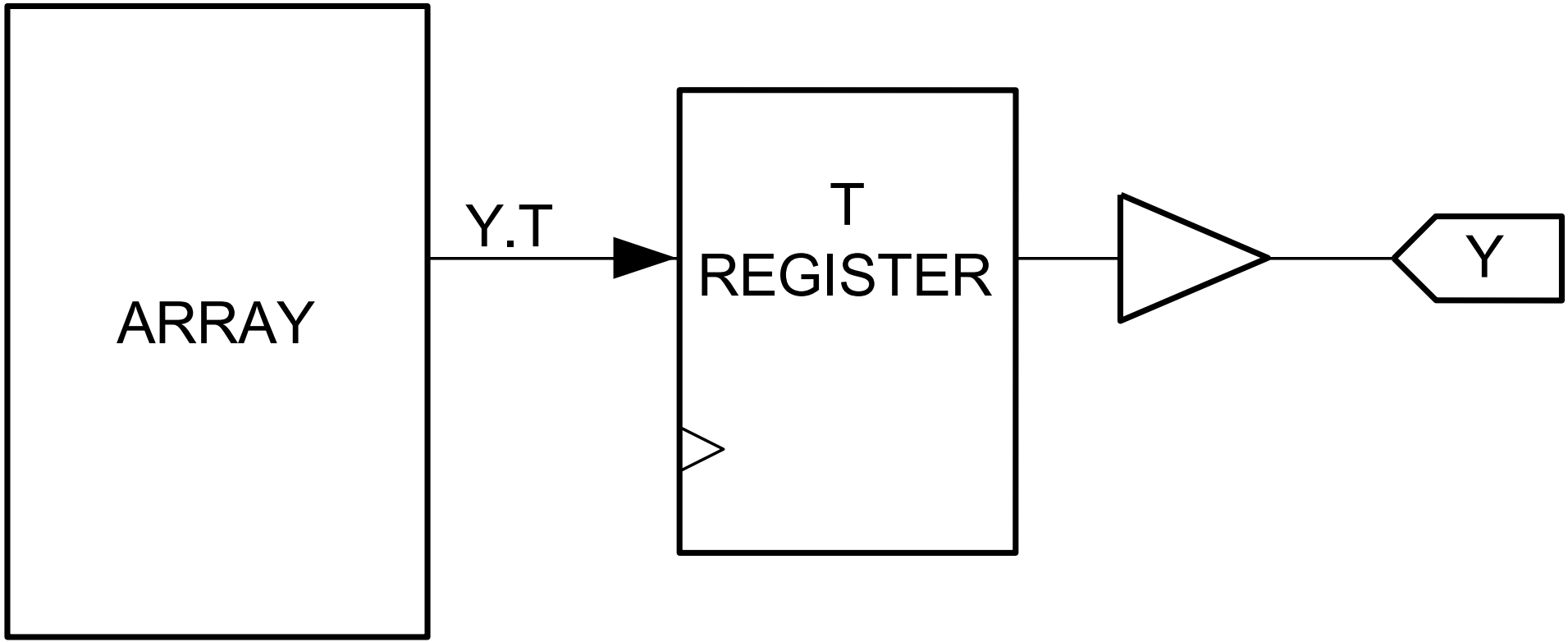
ARRAY
Y.T
T
REGISTER
Y