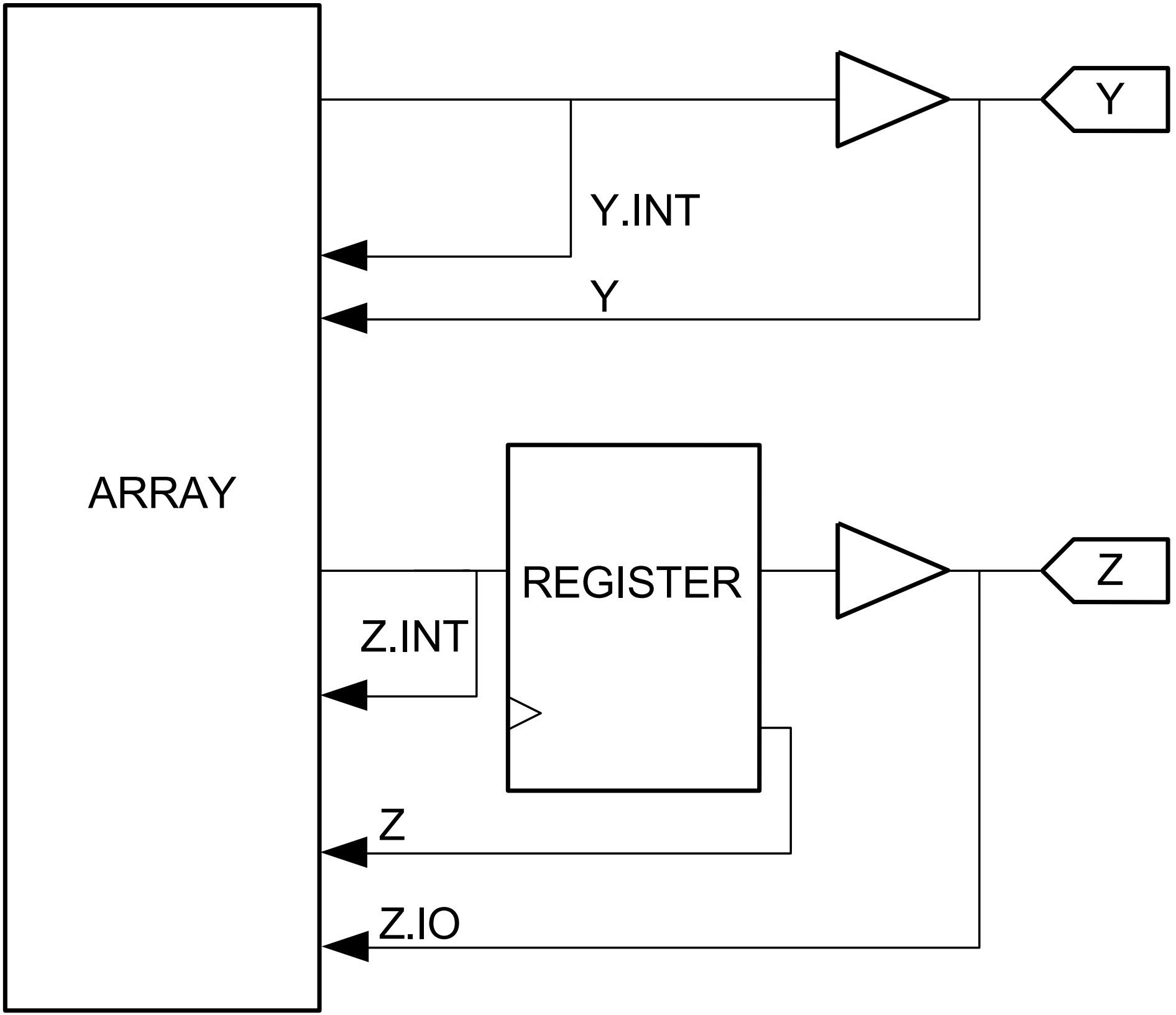
ARRAY
Y
Y.INT
Y
REGISTER
Z
Z.INT
Z
Z.IO