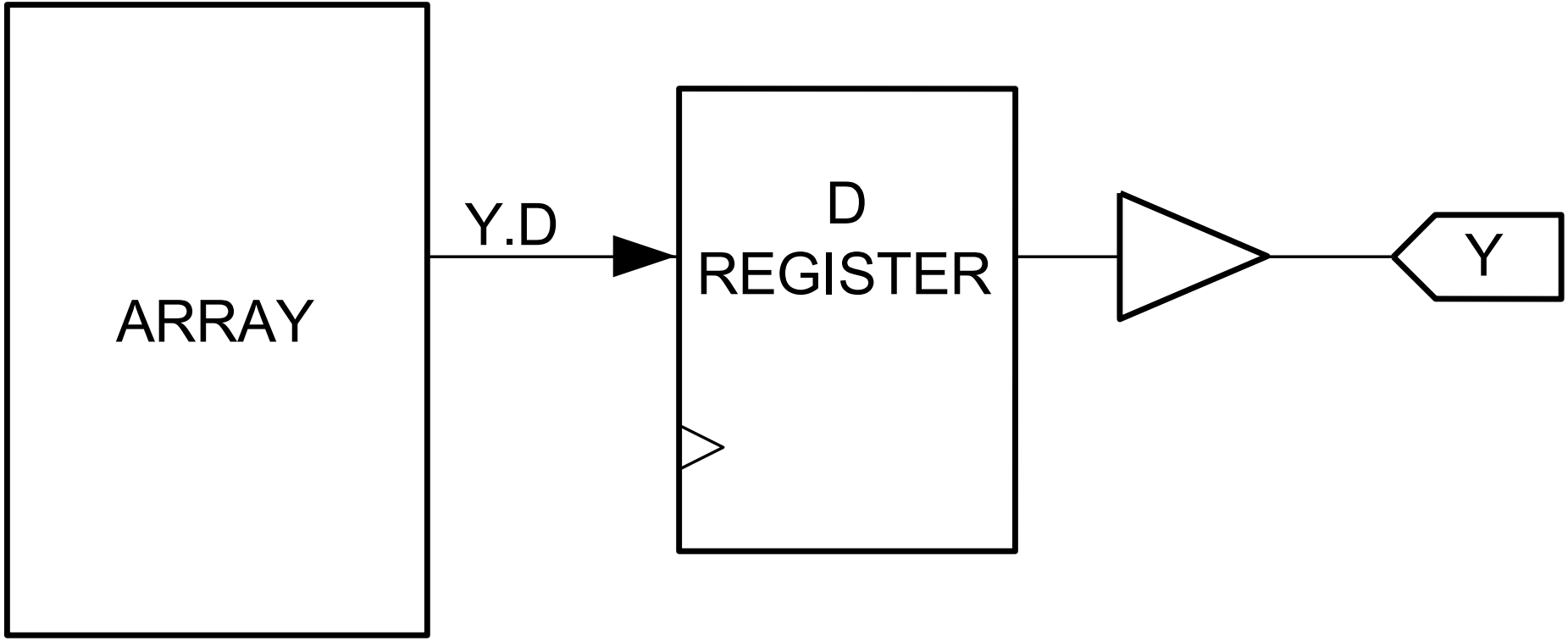
ARRAY
Y.D
D
REGISTER
Y