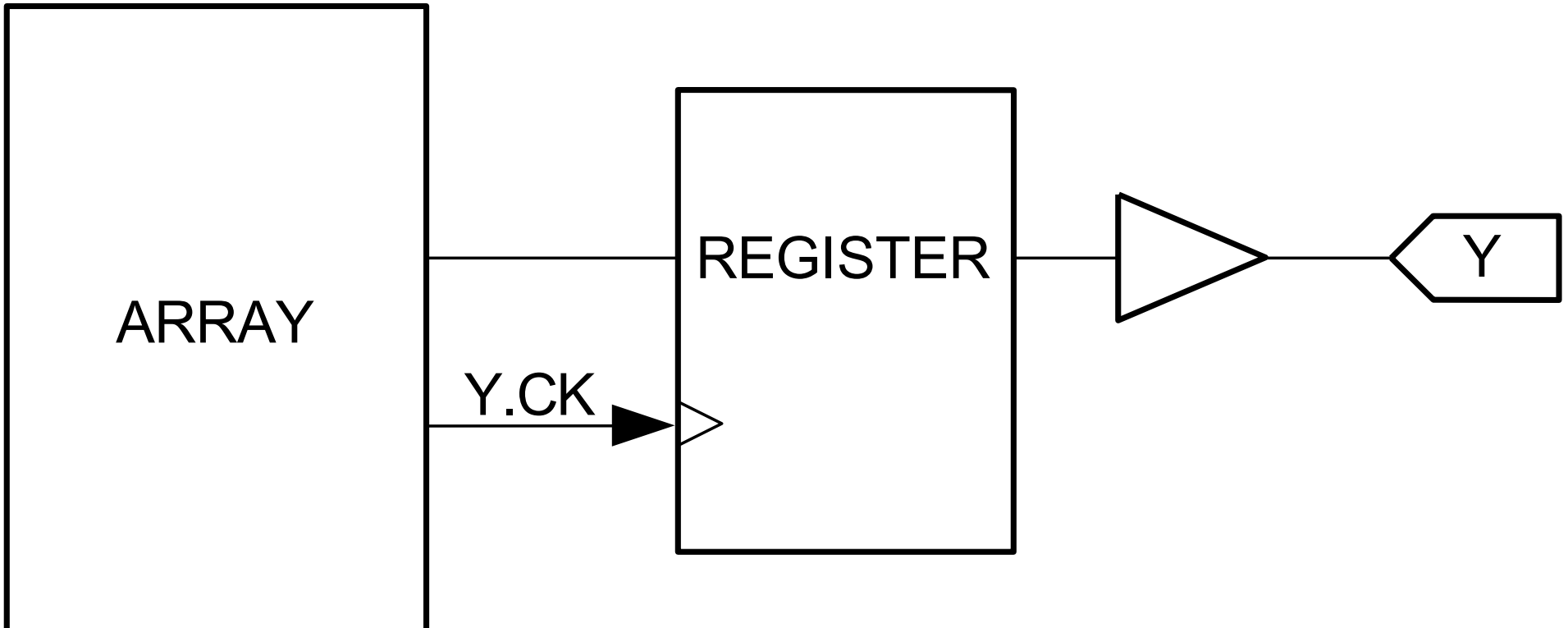
ARRAY
Y.CK
REGISTER
Y