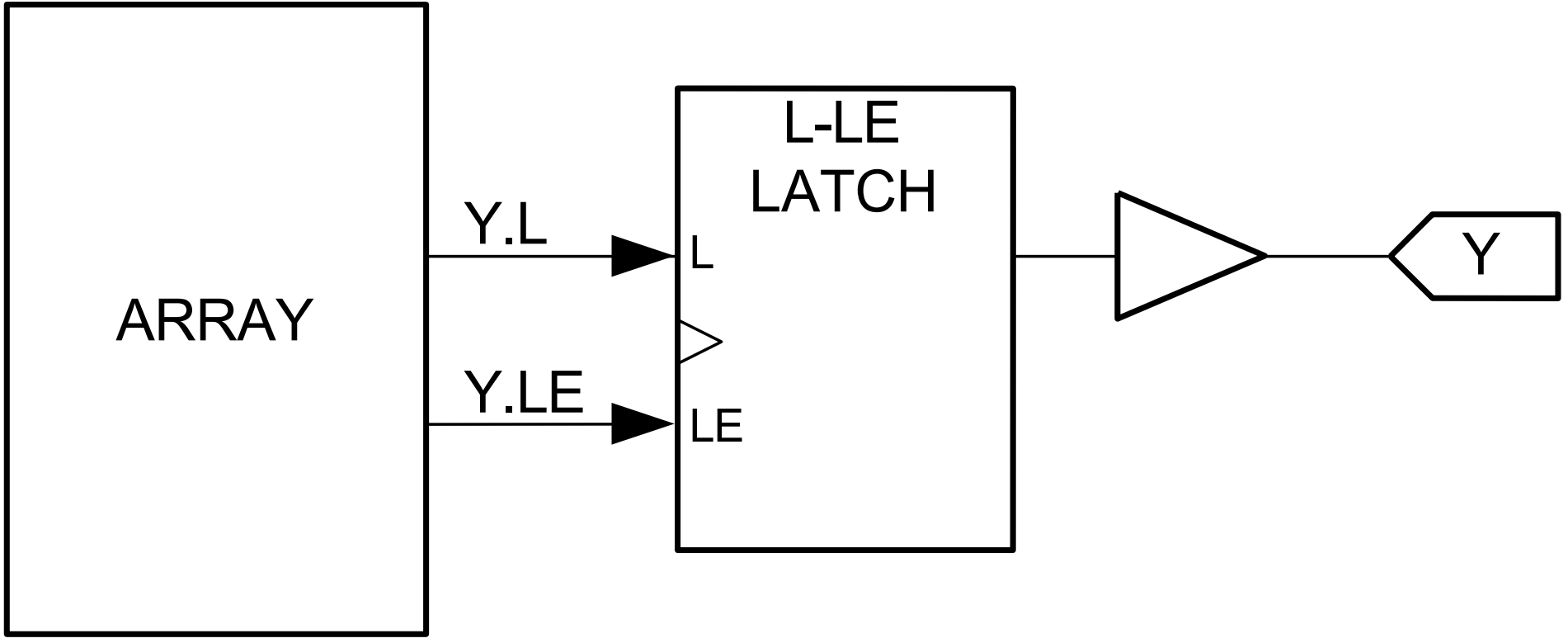
ARRAY
Y.L
Y.LE
L-LE
LATCH
L
LE
Y