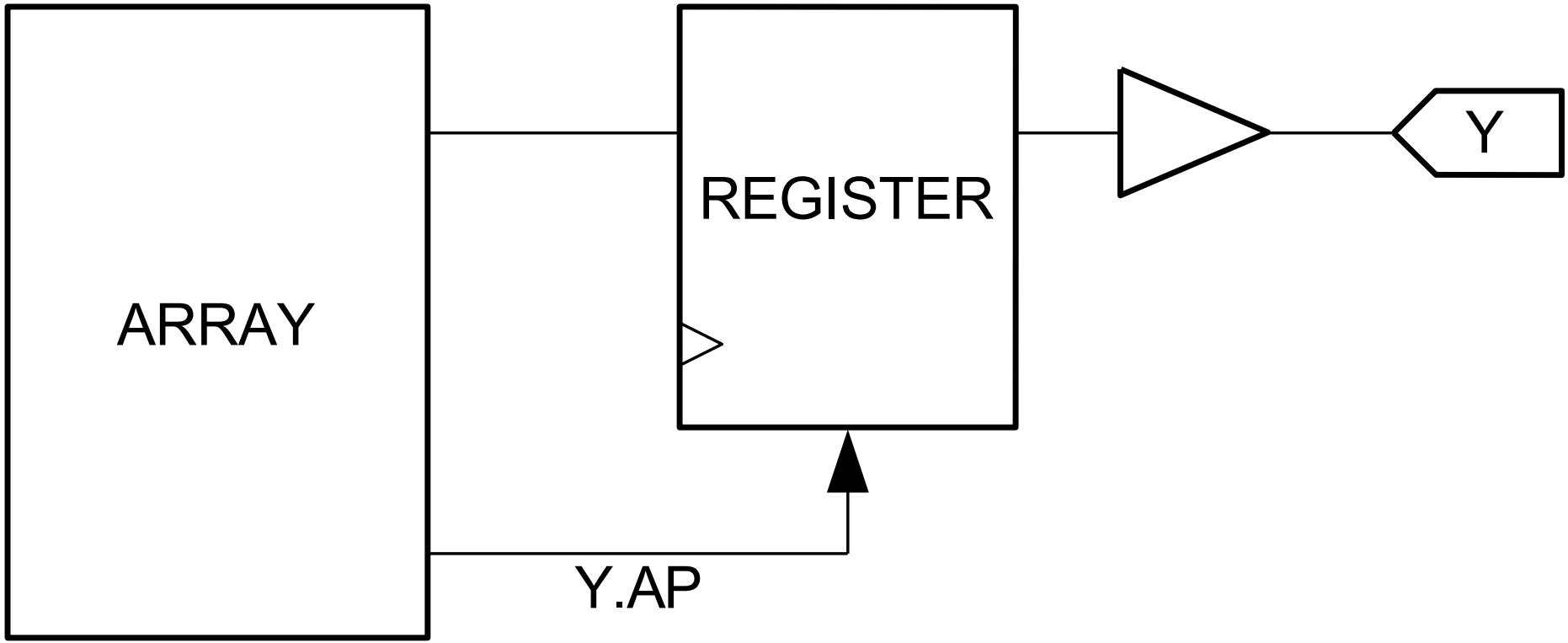
ARRAY
REGISTER
Y
Y.AP