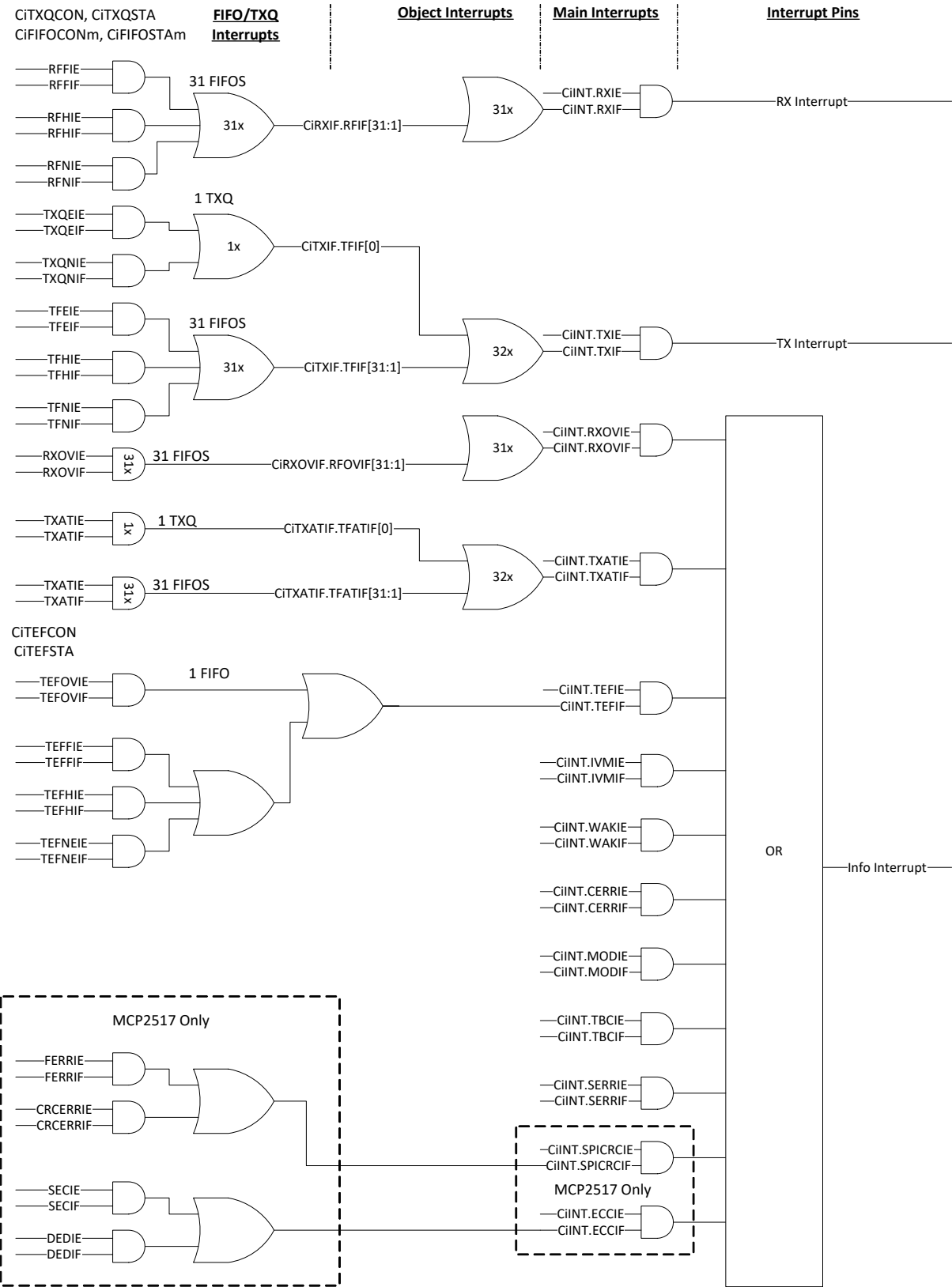
CiTXQCON, CiTXQSTA
CiFIFOCONm, CiFIFOSTAm
FIFO/TXQ Interrupts
Object Interrupts
Main Interrupts
Interrupt Pins
RFFIE
RFFIF
RFHIE
RFHIF
RFNIE
RFNIF
31 FIFOS
31x
CiRXIF.RFIF[31:1]
31x
CiINT.RXIE
CiINT.RXIF
RX Interrupt
TXQEIE
TXQEIF
TXQNIE
TXQNIF
1 TXQ
1x
CiTXIF.TFIF[0]
TFEIE
TFEIF
TFHIE
TFHIF
TFNIE
TFNIF
31 FIFOS
31x
CiTXIF.TFIF[31:1]
32x
CiINT.TXIE
CiINT.TXIF
TX Interrupt
RXOVIE
RXOVIF
31x
31 FIFOS
CiRXOVIF.RFOVIF[31:1]
31x
CiINT.RXOVIE
CiINT.RXOVIF
TXATIE
TXATIF
1x
1 TXQ
CiTXATIF.TFATIF[0]
TXATIE
TXATIF
31x
31 FIFOS
CiTXATIF.TFATIF[31:1]
32x
CiINT.TXATIE
CiINT.TXATIF
CiTEFCON
CiTEFSTA
TEFOVIE
TEFOVIF
1 FIFO
CiINT.TEFIE
CiINT.TEFIF
TEFFIE
TEFFIF
TEFHIE
TEFHIF
TEFNEIE
TEFNEIF
CiINT.IVMIE
CiINT.IVMIF
CiINT.WAKIE
CiINT.WAKIF
OR
Info Interrupt
CiINT.CERRIE
CiINT.CERRIF
CiINT.MODIE
CiINT.MODIF
CiINT.TBCIE
CiINT.TBCIF
CiINT.SERRIE
CiINT.SERRIF
MCP2517 Only
FERRIE
FERRIF
CRCERRIE
CRCERRIF
CiINT.SPICRCIE
CiINT.SPICRCIF
MCP2517 Only
SECIE
SECIF
DEDIE
DEDIF
CiINT.ECCIE
CiINT.ECCIF