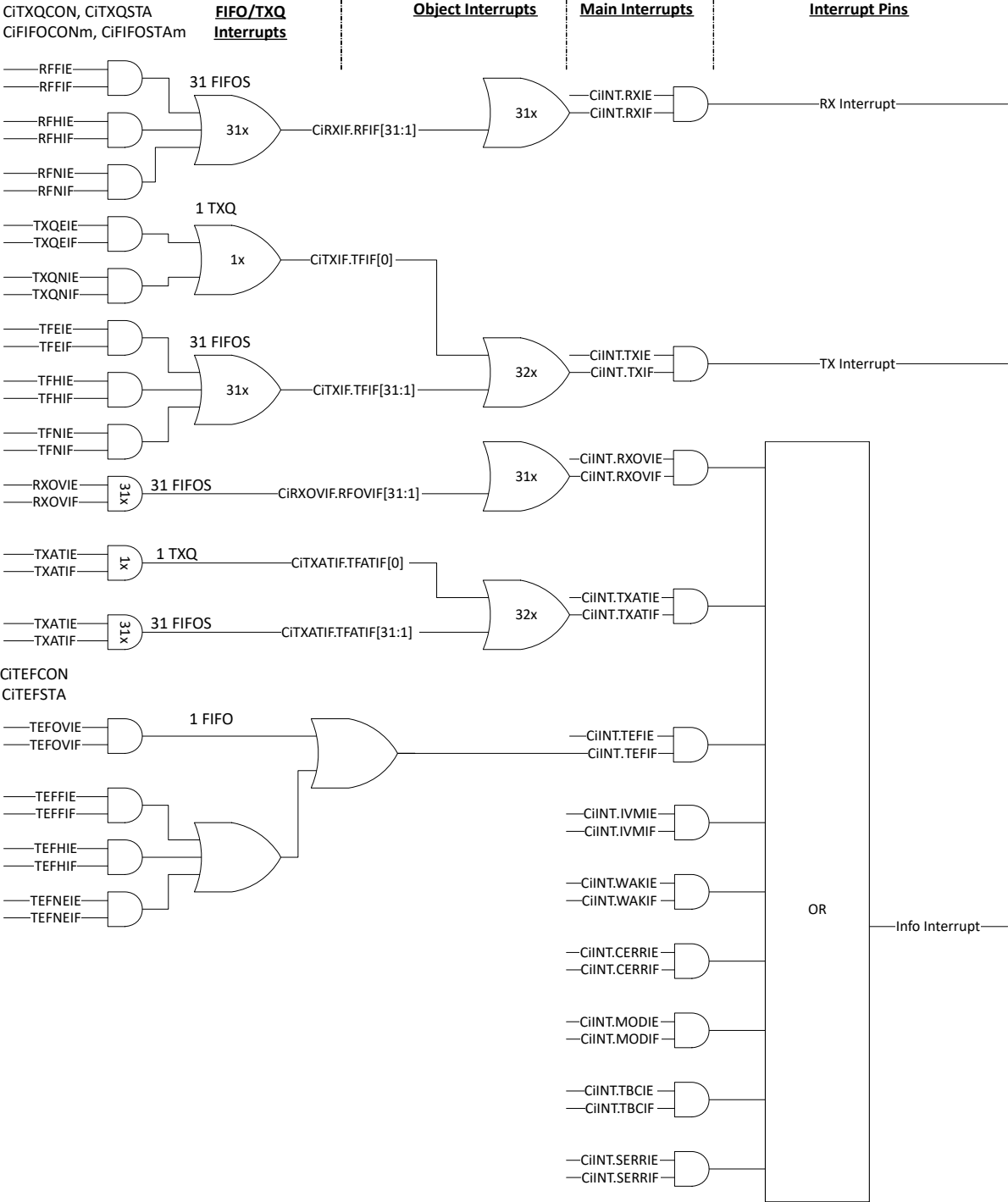
CiTXQCON, CiTXQSTA
CiFIFOCONm, CiFIFOSTAm
FIFO/TXQ Interrupts
Object Interrupts
Main Interrupts
Interrupt Pins
RFFIE
RFFIF
RFHIE
RFHIF
RFNIE
RFNIF
31 FIFOS
31x
CiRXIF.RFIF[31:1]
31x
CiINT.RXIE
CiINT.RXIF
RX Interrupt
TXQEIE
TXQEIF
TXQNIE
TXQNIF
1 TXQ
1x
CiTXIF.TFIF[0]
TFEIE
TFEIF
TFHIE
TFHIF
TFNIE
TFNIF
31 FIFOS
31x
CiTXIF.TFIF[31:1]
32x
CiINT.TXIE
CiINT.TXIF
TX Interrupt
RXOVIE
RXOVIF
31x
31 FIFOS
CiRXOVIF.RFOVIF[31:1]
31x
CiINT.RXOVIE
CiINT.RXOVIF
TXATIE
TXATIF
1x
1 TXQ
CiTXATIF.TFATIF[0]
TXATIE
TXATIF
31x
31 FIFOS
CiTXATIF.TFATIF[31:1]
32x
CiINT.TXATIE
CiINT.TXATIF
CiTEFCON
CiTEFSTA
TEFOVIE
TEFOVIF
1 FIFO
CiINT.TEFIE
CiINT.TEFIF
TEFFIE
TEFFIF
TEFHIE
TEFHIF
TEFNEIE
TEFNEIF
CiINT.IVMIE
CiINT.IVMIF
CiINT.WAKIE
CiINT.WAKIF
CiINT.CERRIE
CiINT.CERRIF
CiINT.MODIE
CiINT.MODIF
CiINT.TBCIE
CiINT.TBCIF
CiINT.SERRIE
CiINT.SERRIF
OR
Info Interrupt