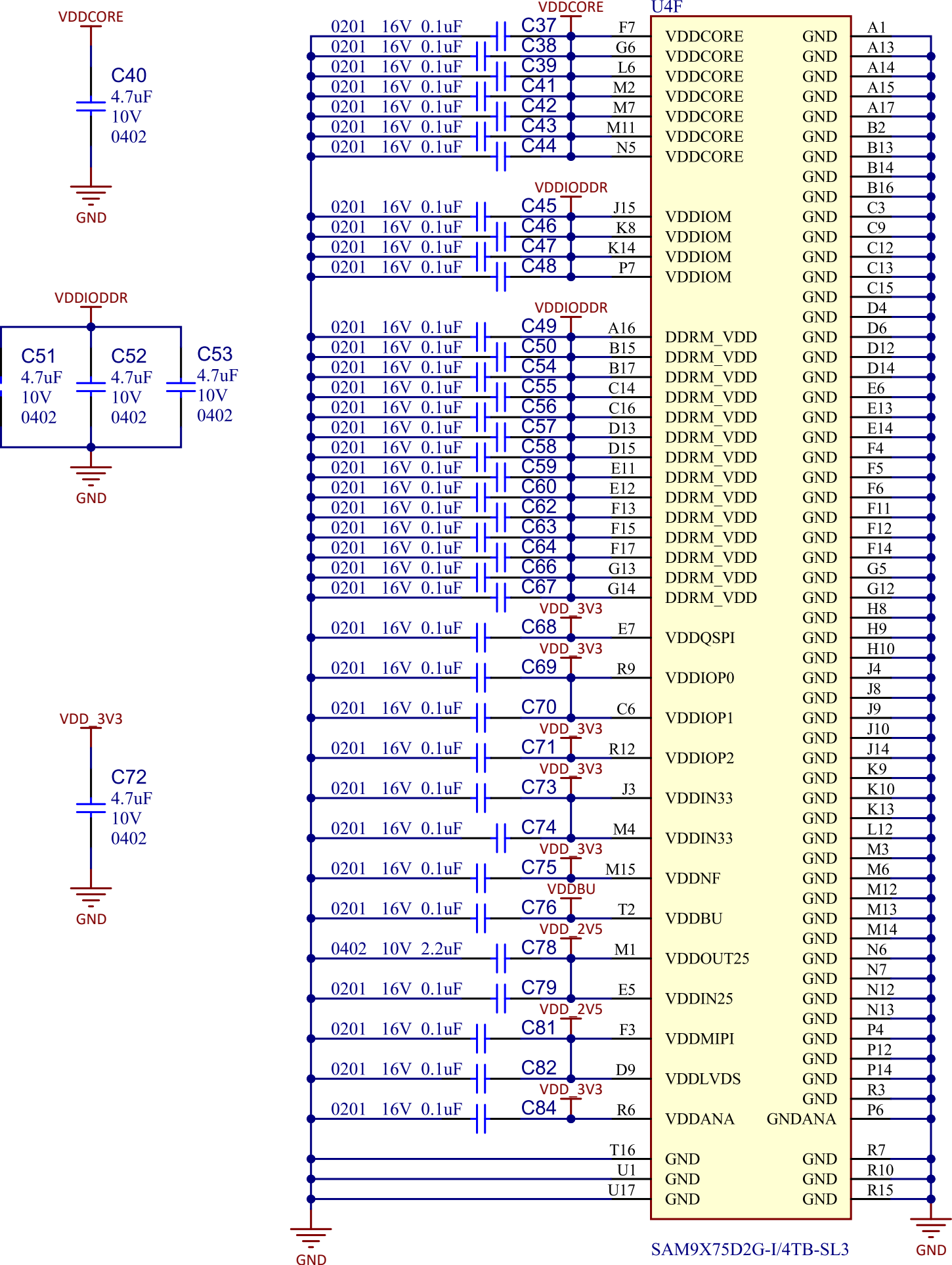
VDDCORE
C40
4.7uF
10V
0402
GND
VDDIODDR
C51
4.7uF
10V
0402
C52
4.7uF
10V
0402
C53
4.7uF
10V
0402
GND
VDD_3V3
C72
4.7uF
10V
0402
GND
VDDCORE
0201 16V 0.1uF C37 F7
0201 16V 0.1uF C38 G6
0201 16V 0.1uF C39 L6
0201 16V 0.1uF C41 M2
0201 16V 0.1uF C42 M7
0201 16V 0.1uF C43 M11
0201 16V 0.1uF C44 N5
VDDIODDR
0201 16V 0.1uF C45 J15
0201 16V 0.1uF C46 K8
0201 16V 0.1uF C47 K14
0201 16V 0.1uF C48 P7
VDDIODDR
0201 16V 0.1uF C49 A16
0201 16V 0.1uF C50 B15
0201 16V 0.1uF C54 B17
0201 16V 0.1uF C55 C14
0201 16V 0.1uF C56 C16
0201 16V 0.1uF C57 D13
0201 16V 0.1uF C58 D15
0201 16V 0.1uF C59 E11
0201 16V 0.1uF C60 E12
0201 16V 0.1uF C62 F13
0201 16V 0.1uF C63 F15
0201 16V 0.1uF C64 F17
0201 16V 0.1uF C66 G13
0201 16V 0.1uF C67 G14
VDD_3V3
0201 16V 0.1uF C68 E7
VDD_3V3
0201 16V 0.1uF C69 R9
0201 16V 0.1uF C70 C6
VDD_3V3
0201 16V 0.1uF C71 R12
VDD_3V3
0201 16V 0.1uF C73 J3
0201 16V 0.1uF C74 M4
VDD_3V3
0201 16V 0.1uF C75 M15
VDDBU
0201 16V 0.1uF C76 T2
VDD_2V5
0402 10V 2.2uF C78 M1
0201 16V 0.1uF C79 E5
VDD_2V5
0201 16V 0.1uF C81 F3
0201 16V 0.1uF C82 D9
VDD_3V3
0201 16V 0.1uF C84 R6
T16
U1
U17
GND
U4F
VDDCORE
VDDCORE
VDDCORE
VDDCORE
VDDCORE
VDDCORE
VDDCORE
VDDIOM
VDDIOM
VDDIOM
VDDIOM
DDRM_VDD
DDRM_VDD
DDRM_VDD
DDRM_VDD
DDRM_VDD
DDRM_VDD
DDRM_VDD
DDRM_VDD
DDRM_VDD
DDRM_VDD
DDRM_VDD
DDRM_VDD
DDRM_VDD
DDRM_VDD
DDRM_VDD
DDRM_VDD
VDDQSPI
VDDIOP0
VDDIOP1
VDDIOP2
VDDIN33
VDDIN33
VDDNF
VDDBU
VDDOUT25
VDDIN25
VDDMIPI
VDDLVDS
VDDANA
GND
GND
GND