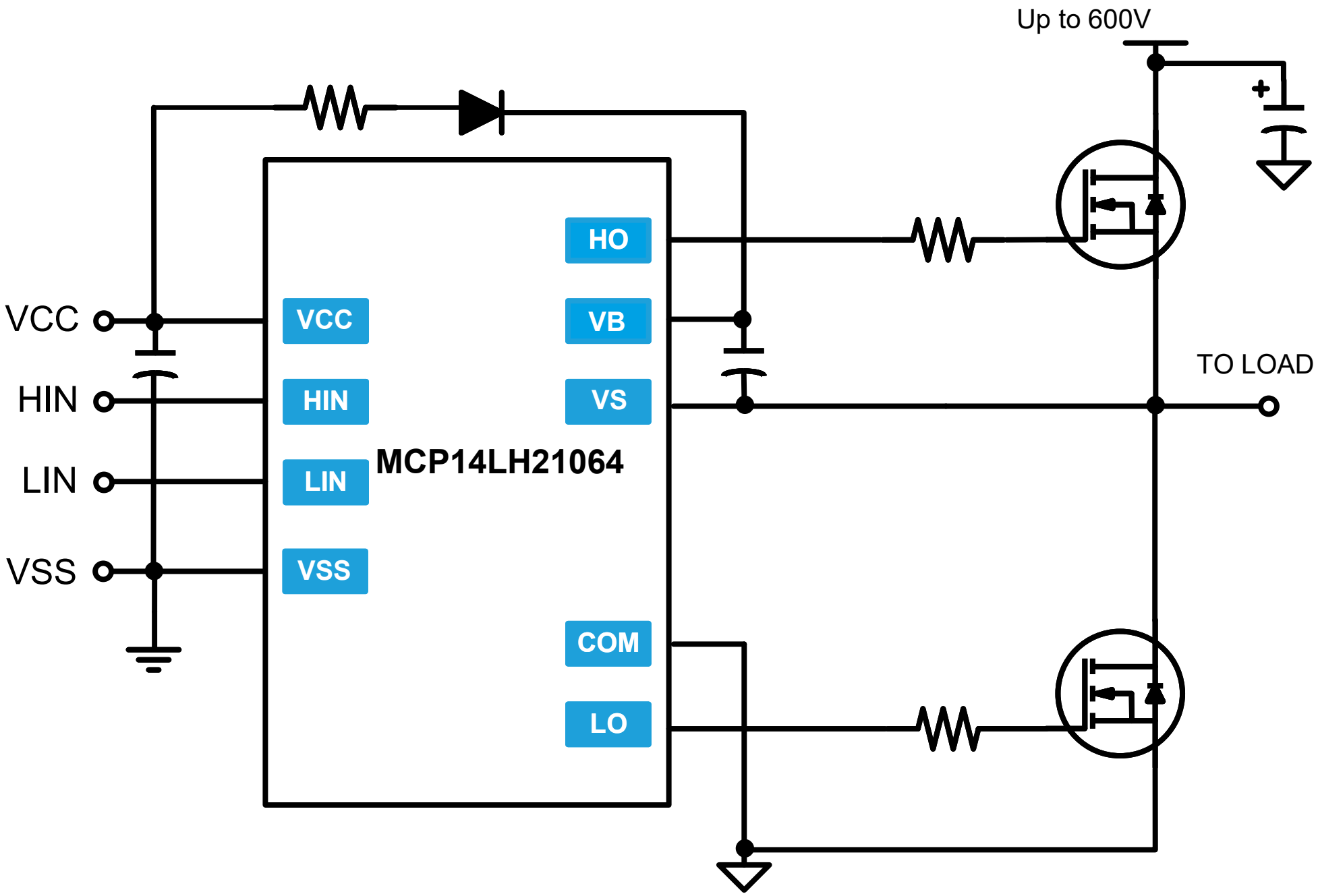
Up to 600V
VCC
HIN
LIN
VSS
VCC
HIN
LIN
VSS
MCP14LH21064
HO
VB
VS
COM
LO
TO LOAD