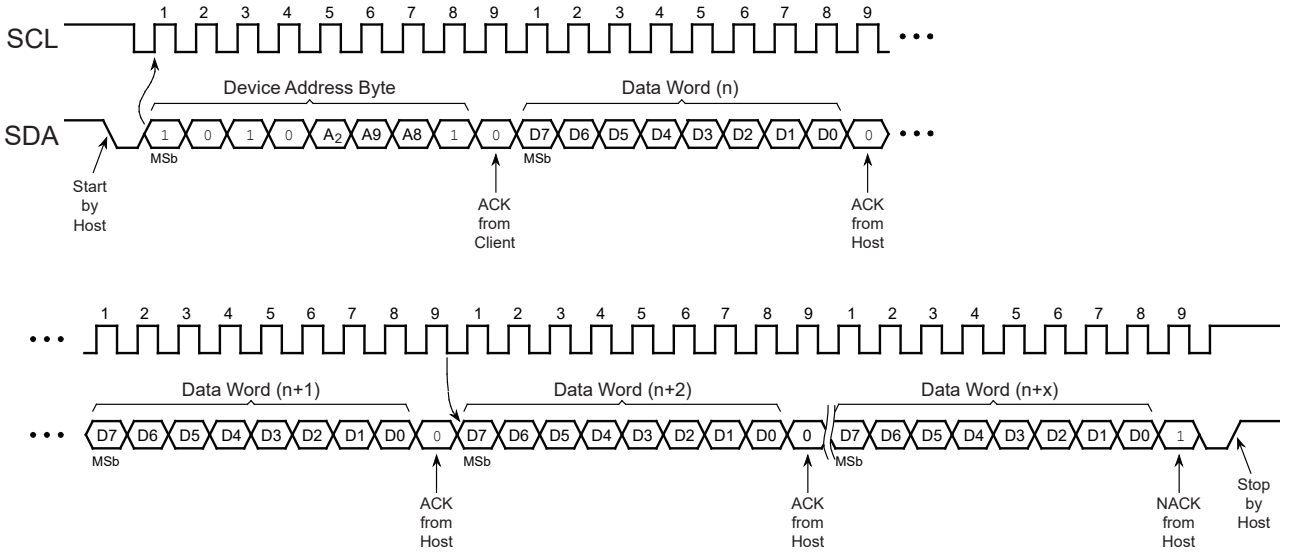
SCL
SDA
1 2 3 4 5 6 7 8 9 1 2 3 4 5 6 7 8 9
Device Address Byte
Data Word (n)
1 0 1 0 A2 A9 A8 1 0 D7 D6 D5 D4 D3 D2 D1 D0 0
MSb
MSb
Start by Host
ACK from Client
ACK from Host
Data Word (n+1)
Data Word (n+2)
Data Word (n+x)
D7 D6 D5 D4 D3 D2 D1 D0 0 D7 D6 D5 D4 D3 D2 D1 D0 0 D7 D6 D5 D4 D3 D2 D1 D0 1
ACK from Host
ACK from Host
NACK from Host
Stop by Host